БРИЗ

ГРУППА КОМПАНИЙ

ООО «БРИЗ ПАМП»

СУДОВЫЕ НАСОСЫ

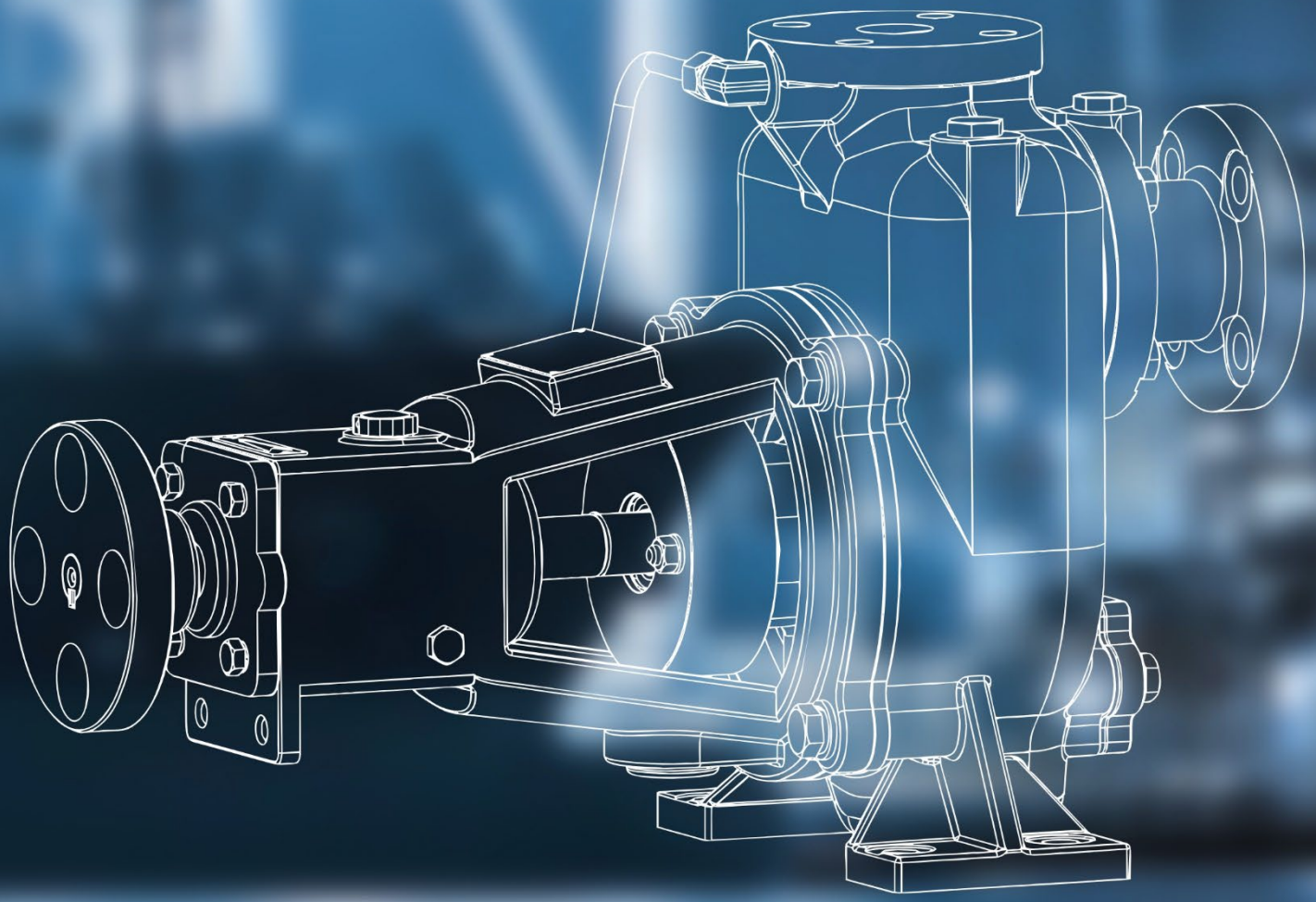

ООО «БРИЗ ПАМП»

2023г.

СЕРТИФИКАТЫ

СИСТЕМА ДОБРОВОЛЬНОЙ СЕРТИФИКАЦИИ
«ВОЕННЫЙ РЕГИСТР»
СОЗДАНА МИНОБОРОНЫ РФ В 2000 ГОДУ
ЗАРЕГИСТРИРОВАНА В ФЕДЕРАЛЬНОМ АГЕНТСТВЕ ПО ТЕХНИЧЕСКОМУ РЕГУЛИРОВАНИЮ И МЕТРОЛОГИИ № РОСС RU.И1975.04ГП02

Орган по сертификации систем менеджмента качества
Ассоциация по сертификации «Русский Регистр»
191014, г. Санкт-Петербург, Литейный пр., д. 45/8, лит. А, пом. 6Н
Свидетельство о регистрации № ВР СР.1.14.0532-2019

СЕРТИФИКАТ СООТВЕТСТВИЯ
№ ВР 14.1.16476 – 2022

Зарегистрирован в Реестре Системы от 23.08.2022 г.
действителен до 23.08.2025 г.

Выдан Обществу с ограниченной ответственностью
«Бриз ПАМП»
(ООО «Бриз ПАМП»)

Адрес места нахождения юридического лица: Российская Федерация, 690077, Приморский край, г. Владивосток, ул. Полярная, д. 1, корп. 3, кв. 99
Адрес места осуществления деятельности: Российская Федерация, 690016, Приморский край, г. Владивосток, ул. Борисенко, д. 33, ст. 2

и удостоверяет, что система менеджмента качества применительно к
производству оборудования
по классам ЕКПС (ЕК 001-2020): 2815, 4320, 9510, 9530, 9535, 9640;
реализации оборудования
по классам ЕКПС (ЕК 001-2020): 2815, 4320, 9510

соответствует требованиям
ГОСТ Р ИСО 9001-2015
(за исключением п. 8.3)
ГОСТ РВ 0015-002-2020
(за исключением п.п. 8.3, 8.5.1.2 б), 8.5.5.2, 8.5.5.3, 8.5.5.4, 8.5.5.5, 11.3)

Руководитель органа по сертификации
М.П. А.В. Владимирцев
(подпись)

Дата начала сертификационного цикла 23.08.2022 года
СМ сертифицирована с 23.08.2022 года

№ 224678 ВР

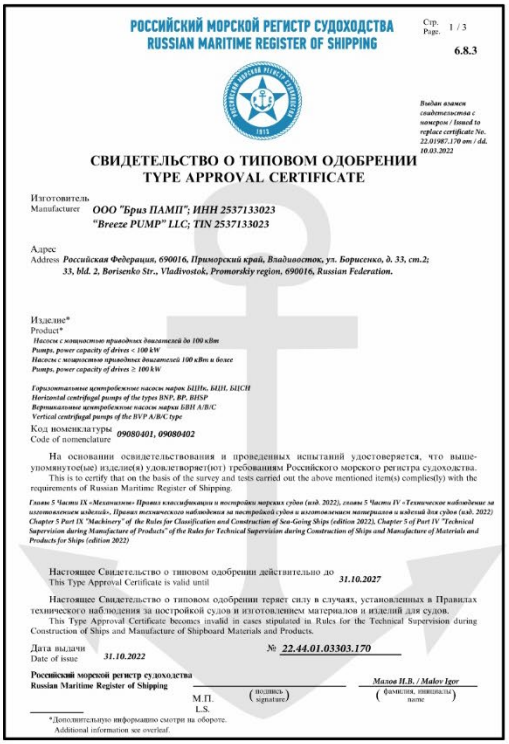

РОССИЙСКИЙ МОРСКОЙ РЕГИСТР СУДОХОДСТВА
RUSSIAN MARITIME REGISTER OF SHIPPING

Стр. Page 1 / 3
6.8.3

Выдан взамен свидетельства с номером / Issued to replace certificate No. 22.01987.170 от / dd. 10.03.2022

СВИДЕТЕЛЬСТВО О ТИПОВОМ ОДОБРЕНИИ
TYPE APPROVAL CERTIFICATE

Изготовитель
Manufacturer *ООО "Бриз ПАМП"; ИНН 2537133023*
"Breeze PUMP" LLC; TIN 2537133023

Адрес
Address *Российская Федерация, 690016, Приморский край, Владивосток, ул. Борисенко, д. 33, ст.2;*
33, bld. 2, Borisenko Str., Vladivostok, Promorskiy region, 690016, Russian Federation.

Изделие*
Product*
Насосы с мощностью приводных двигателей до 100 кВт
Pumps, power capacity of drives < 100 kW
Насосы с мощностью приводных двигателей 100 кВт и более
Pumps, power capacity of drives ≥ 100 kW

Горизонтальные центробежные насосы марок БНП, БИП, БИСН
Horizontal centrifugal pumps of the types BNP, BP, BHSP
Вертикальные центробежные насосы марки БВН А/В/С
Vertical centrifugal pumps of the BVP A/B/C type

Код номенклатуры
Code of nomenclature *09080401, 09080402*

На основании освидетельствования и проведенных испытаний удостоверяется, что вышеупомянутое(ые) изделие(я) удовлетворяет(ют) требованиям Российского морского регистра судоходства.
This is to certify that on the basis of the survey and tests carried out the above mentioned item(s) complies(ly) with the requirements of Russian Maritime Register of Shipping.

Глава 5 Части IX «Механизмы» Правил классификации и постройки морских судов (изд. 2022), глава 5 Части IV «Техническое наблюдение за изготовлением изделий», Правил технического наблюдения за постройкой судов и изготовлением материалов и изделий для судов (изд. 2022)
Chapter 5 Part IX "Machinery" of the Rules for Classification and Construction of Sea-Going Ships (edition 2022), Chapter 5 of Part IV "Technical Supervision during Manufacture of Products" of the Rules for Technical Supervision during Construction of Ships and Manufacture of Materials and Products for Ships (edition 2022)

Настоящее Свидетельство о типовом одобрении действительно до
This Type Approval Certificate is valid until *31.10.2027*

Настоящее Свидетельство о типовом одобрении теряет силу в случаях, установленных в Правилах технического наблюдения за постройкой судов и изготовлением материалов и изделий для судов.
This Type Approval Certificate becomes invalid in cases stipulated in Rules for the Technical Supervision during Construction of Ships and Manufacture of Shipboard Materials and Products.

Дата выдачи
Date of issue *31.10.2022* № *22.44.01.03303.170*

Российский морской регистр судоходства
Russian Maritime Register of Shipping
М.П. L.S. (подпись signature) *Малов И.В. / Malov Igor* (фамилия, инициалы name)

*Дополнительную информацию смотри на обороте.
Additional information see overleaf.

СИСТЕМА СЕРТИФИКАЦИИ РУССКОГО РЕГИСТРА
RUSSIAN REGISTER CERTIFICATION SYSTEM

СЕРТИФИКАТ

Настоящим удостоверяется, что система менеджмента качества

Общества с ограниченной ответственностью
"БРИЗ ПАМП"
ул. Борисенко, 33, стр. 2, Владивосток, Приморский край, 690016, Россия

была проверена и признана соответствующей требованиям стандарта

ISO 9001:2015

в отношении изготовления, закупки, поставки (реализации), подбора, модернизации судового и промышленного насосного, компрессорного оборудования, водоопреснительных установок и дизельных генераторов; монтажа, пуско-наладочных работ и сервисного обслуживания поставляемого оборудования и сменно-запасных частей; организации технологической проработки конструкторской документации; изготовления, сбыта (реализации), монтажа, ввода в эксплуатацию и сервисного обслуживания электротехнического оборудования, приборов управления и защиты, коммутационных устройств высокого и среднего напряжения, коммутационных установок, изготавливаемых "под ключ" для судостроительной, нефтегазовой, химической, нефтеперерабатывающей промышленности, добычи нефти и газа

№: 21.2302.026
от 11 декабря 2021 г.

Система менеджмента сертифицирована с 2018 года

Сертификат действителен до 3 сентября 2024 г.

Генеральный директор Ассоциации по сертификации "Русский Регистр"

Приложение является неотъемлемой частью сертификата. Действие сертификата распространяется только на площадки компании, указанные в настоящем сертификате. Сертификат теряет силу в случае невыполнения условий сертификации (http://www.rusregister.ru/doc/004.00-105.pdf).

01-017456

ПЕРЕЧЕНЬ ГОСУДАРСТВ, ПРЕДСТАВЛЕННЫХ В IAF И ПОДПИСАВШИХ МНОГОСТОРОННЕЕ СОГЛАШЕНИЕ О ПРИЗНАНИИ IAF MLA*: Австралия и Новая Зеландия JAS-ANZ, Аргентина OAA, Австрия AA, Бельгия BELAC, Болгария EA-BAS, Бразилия CGCRE, Великобритания UKAS, Венгрия NAH, Вьетнам BoA, Германия DAkkS, Гонконг HKAS, Греция ESYD, Дания DANAK, Египет EGAC, Индия NABCB, Индонезия KAN, Иран NACI, Ирландия INAR, Испания ENAC, Италия ACCREDIA, Казахстан NCA, Канада SCC, Китай CNAS, Колумбия ONAC, Корея KAD, Коста-Рика ECA, Люксембург CLAS, Малайзия DSM, Мексика EMA, Нидерланды RvA, Норвегия NA, ОАЭ DAC, ARAC, Пакистан PNAC, Перу INACAL-DA, Польша PCA, Португалия IPAC, Румыния RENAR, Сербия ATS, Сингапур SAC, Словакия SNAS, Словения SA, США ANAB, IAS, Таиланд NSC, Тайвань TAF, Тунис TUNAC, Турция TURKAK, Украина NAAU, Уругвай ONA, Филиппины PAB, Финляндия FINAS, Франция COFRAC, Чехия CAI, Чили INN, Швейцария SAS, Швеция SWEDAC, Шри-Ланка SLAB, Эквадор SAE, Южная Африка SANAS, Япония JAB
* Перечень членов IAF, подписавших MLA, может меняться. Актуальный перечень членов по аккредитации – членов IAF MLA доступен на официальном сайте IAF: www.iaf.nu

Ассоциация по сертификации "Русский Регистр". пр. Римского-Корсакова, д. 101, Санкт-Петербург, 190121, Россия

IQNet
THE INTERNATIONAL CERTIFICATION NETWORK

CERTIFICATE

Certification Association "Russian Register" has issued an IQNet recognized certificate that the organization:

"Breeze PUMP"
Limited Liability Company
33, Borisenko Str., Bldg. 2, 690016, Vladivostok, Primorsky kray, Russia
has implemented and maintains a
Quality Management System
for the following scope:

manufacture, purchase, supply (sale),selection, modernization of ship and industrial pumping, compressor equipment, water desalination plants and diesel generators; installation, commissioning and maintenance of the supplied equipment and spare parts; organization of technological development of design documentation; manufacture, sales, installation, commissioning and maintenance of electrical equipment, control and protection devices, high and medium voltage switching devices, manufactured for the shipbuilding, oil and gas, chemical, oil refining industries, oil and gas production

which fulfils the requirements of the following standard:

ISO 9001:2015

*Issued on: **11th December, 2021***
*Expires on: **3rd September, 2024***

This attestation is directly linked to the IQNet Partner's original certificate and shall not be used as a stand-alone document

*Registration Number: **RU-21.2302.026***

Alex Stoichitoiu
President of IQNet

Arkady Vladimirtsev,
Director General of
Russian Register

IQNet Partners*:
AENOR Spain AFNOR Certification France APCER Portugal CCC Cyprus CISQ Italy
CQC China CQM China CQS Czech Republic Cro Cert Croatia DQS Holding GmbH Germany EAGLE Certification Group USA
FCAV Brasil FONDONORMA Venezuela ICONTEC Colombia Inspecta Sertifiointi Oy Finland INTECO Costa Rica
IRAM Argentina JQA Japan KFQ Korea MIRTEC Greece MSZT Hungary Nemko AS Norway NSAI Ireland
NYCE-SIGE México PCBC Poland Quality Austria Austria RR Russia SII Israel SIQ Slovenia
SIRIM QAS International Malaysia SQS Switzerland SRAC Romania TEST St Petersburg Russia TSE Turkey YUQS Serbia
* The list of IQNet partners is valid at the time of issue of this certificate. Updated information is available under www.iqnet-certification.com

Применение	Модель	Технические характеристики
ПОЖАРНЫЙ И ТРЮМЫЙ, БАЛЛАСТНЫЙ НАСОС НАСОС ОХЛАЖДЕНИЯ ПРЕСНОЙ и ЗАБОРТНОЙ ВОДЫ	**БВН-А**	ВЕРТИКАЛЬНЫЙ ОДНОСТУПЕНЧАТЫЙ ЦЕНТРОБЕЖНЫЙ НАСОС ПРОИЗВОДИТЕЛЬНОСТЬ: 10 ~ 300 м³/ч ОБЩИЙ НАПОР: 0~60М
ПОЖАРНЫЙ И ТРЮМНЫЙ, БАЛЛАСТНЫЙ НАСОС НАСОС ОХЛАЖДЕНИЯ ПРЕСНОЙ и ЗАБОРТНОЙ ВОДЫ	**БВН-В**	ВЕРТИКАЛЬНЫЙ ОДНОСТУПЕНЧАТЫЙ ЦЕНТРОБЕЖНЫЙ НАСОС ПРОИЗВОДИТЕЛЬНОСТЬ: 10 ~ 1500 м³/ч ОБЩИЙ НАПОР: 0~90М
ПОЖАРНЫЙ НАСОС ПОЖАРНЫЙ И ТРЮМНОЙ НАСОС НАСОС ОБЩЕГО НАЗНАЧЕНИЯ	**БВН-С**	ВЕРТИКАЛЬНЫЙ ДВУХСТУПЕНЧАТЫЙ ЦЕНТРОБЕЖНЫЙ НАСОС ПРОИЗВОДИТЕЛЬНОСТЬ: 10 ~ 200 м³/ч ОБЩИЙ НАПОР: 0 ~ 100 м
ПОЖАРНЫЙ И ОБЩИЙ НАСОС НАСОС ОХЛАЖДЕНИЯ ПРЕСНОЙ и ЗАБОРТНОЙ ВОДЫ БАЛЛАСТНЫЙ НАСОС НАСОС ОХЛАЖДЕНИЯ КОНДЕНСАТОРА	**БЦН**	ГОРИЗОНТАЛЬНЫЙ ОДНОСТУПЕНЧАТЫЙ ЦЕНТРОБЕЖНЫЙ НАСОС ПРОИЗВОДИТЕЛЬНОСТЬ: 10 ~ 1000 м³/ч ОБЩИЙ НАПОР: 0~80М
ПОЖАРНЫЙ И ОБЩИЙ НАСОС НАСОС ОХЛАЖДЕНИЯ ПРЕСНОЙ и ЗАБОРТНОЙ ВОДЫ НАСОС ОХЛАЖДАЮЩЕЙ ВОДЫ КОНДЕНСАТОРА	**БЦНк**	ГОРИЗОНТАЛЬНЫЙ ОДНОСТУПЕНЧАТЫЙ ЦЕНТРОБЕЖНЫЙ НАСОС ПРОИЗВОДИТЕЛЬНОСТЬ: 10 ~ 200 м³/ч ОБЩИЙ НАПОР: 0~80М
ПОЖАРНЫЙ И ТРЮМНЫЙ, БАЛЛАСТНЫЙ НАСОС ПОЖАРНЫЙ И ОБЩИЙ НАСОС НАСОС ОХЛАЖДЕНИЯ ПРЕСНОЙ и ЗАБОРТНОЙ ВОДЫ	**БЦСН-А**	ГОРИЗОНТАЛЬНЫЙ ОДНОСТУПЕНЧАТЫЙ (САМОВСАСЫВАЮЩИЙ) ЦЕНТРОБЕЖНЫЙ НАСОС ПРОИЗВОДИТЕЛЬНОСТЬ: 10 ~ 200 м³/ч ОБЩИЙ НАПОР: 0~60М
ТРЮМНЫЙ И БАЛЛАСТНЫЙ НАСОС НАСОС ДЛЯ СТОЧНЫХ ВОД	**БЦСН-В**	ГОРИЗОНТАЛЬНЫЙ ОДНОСТУПЕНЧАТЫЙ (САМОВСАСЫВАЮЩИЙ) ЦЕНТРОБЕЖНЫЙ НАСОС ПРОИЗВОДИТЕЛЬНОСТЬ: 10 ~ 60 м³/ч ОБЩИЙ НАПОР: 0~15М

Применение	Модель	Технические характеристики
ПЕРЕКАЧИВАЮЩИЙ НАСОС F.O & L.O БУСТЕРНЫЙ НАСОС F.O & L.O ПОДАЮЩИЙ НАСОС F.O & L.O ДЛЯ M/E, G/E ПОДКАЧИВАЮЩИЙ НАСОС L.O ДЛЯ M/E, G/E	**БШН**	ГОРИЗОНТАЛЬНЫЙ ОДНОСТУПЕНЧАТЫЙ ШЕСТЕРЕННЫЙ НАСОС ЕМКОСТЬ: 0~30М³/ч ОБЩИЙ НАПОР: 6 кг/см²
ПОЖАРНЫЙ И ОБЩИЙ НАСОС ПОДАЮЩИЙ НАСОС ДЛЯ ДОП. НАСОС КОТЛА	**БСЦН**	ГОРИЗОНТАЛЬНЫЙ МНОГОСТУПЕНЧАТЫЙ ЦЕНТРОБЕЖНЫЙ НАСОС ЕМКОСТЬ: 0~ 500 м³/ч ОБЩИЙ НАПОР: 0 ~ 200 м
ТРУМНОЙ НАСОС ШЛАМОВЫЙ НАСОС НАСОС ДЛЯ СТОЧНЫХ ВОД	**БЭВН**	МОНОВИНТОВОЙ НАСОС ПРОИЗВОДИТЕЛЬНОСТЬ: 0 ~ 100 м³/ч ОБЩИЙ НАПОР: 0 ~ 15 БАР

ТИП БВН-А

ВЕРТИКАЛЬНЫЙ ЦЕНТРОБЕЖНЫЙ НАСОС

Назначение

- ПОЖАРНЫЙ И ТРЮМНЫЙ, БАЛЛАСТНЫЙ НАСОС
- ПОЖАРНЫЙ И ОСУШИТЕЛЬНЫЙ НАСОС
- НАСОС ОХЛАЖДЕНИЯ ПРЕСНОЙ / ЗАБОРТНОЙ ВОДЫ
- ДРУГОЕ

ОСНОВНЫЕ ХАРАКТЕРИСТИКИ

Модель:	БВН-130В	БВН-131С	БВН-170В	БВН-171С	БВН-200С	БВН-210С
об/мин	1450 ~ 1750					
Всасывающее отверстие (мм)	125	125	150	150	200	200
Выходное отверстие (мм)	125	125	150	150	200	200
Уплотнение сальниковой коробки	САЛЬНИКОВАЯ НАБИВКА или ТОРЦЕВОЕ УПЛОТНЕНИЕ					
Вес ГК (БК) (кг)	230 (280)	310 (380)	230 (280)	310 (380)	380 (440)	440 (510)

Чертеж БВН-А в разрезе

№#	НАИМЕНОВАНИЕ ДЕТАЛИ	КОЛ-ВО.	КЛАСС МАТЕРИАЛА	№#	НАИМЕНОВАНИЕ ДЕТАЛИ	КОЛ-ВО.	КЛАСС МАТЕРИАЛА
1	КОРПУС	1	GC20	28	КРЫШКА САЛЬНИКА	1	BC6
2	КРЫШКА КОРПУСА	1	GC20	31	САЛЬНИКОВОЕ УПЛОТНЕНИЕ	1 ком.	МЕТАЛЛ / ГРАФИТ
3	КРЫШКА ДЛЯ НОЖКИ	1	GC20	40A	КОРПУС ПОДШИПНИКА	1	GC20
10	РАБОЧЕЕ КОЛЕСО	1	BC6	40B	КРЫШКА КОРПУСА ПОДШИПНИКА	1	GC20
11	ВАЛ НАСОСА (СО ШПОНКОЙ)	1 ком.	STS304	41	КРЫШКА ПОДШИПНИКА	1	GC20
13	ГАЙКА ПОДШИПНИКА (С ШАЙБОЙ)	1 ком.	SG30	45B	УПЛОТНИТЕЛЬНОЕ КОЛЬЦО	1	ВОЙЛОК
15	НАКЛАДНАЯ ГАЙКА	2	STS304	50	ФОНАРЬ	1	GC20
16	ПОДШИПНИК	1 ком.	STB2	52	МУФТА НАСОСА	1	GC20
17	УПОРНЫЙ ПОДШИПНИК	1	BC6	53	МУФТА ЭЛЕКТРОДВИГАТЕЛЯ	1	GC20
20A	ВТУЛКА ВЕРХНЕГО ВАЛА	1	STS304	54	СОЕДИНИТЕЛЬНЫЙ БОЛТ	8	СТАЛЬ
20B	ВТУЛКА ВАЛА НОЖКИ	1	STS304	55	ДЕМПФЕРНАЯ ВТУЛКА	8	РЕЗИНА
22	УПОРНОЕ КОЛЬЦО	2	BC6	65	ФУНДАМЕНТ НАСОСА	1	GC20
24	ВТУЛКА	1	BC6				
25	ПРОСТАВОЧНОЕ КОЛЬЦО	1	BC6				

* ОПЦИЯ: ТОРЦЕВОЕ УПЛОТНЕНИЕ

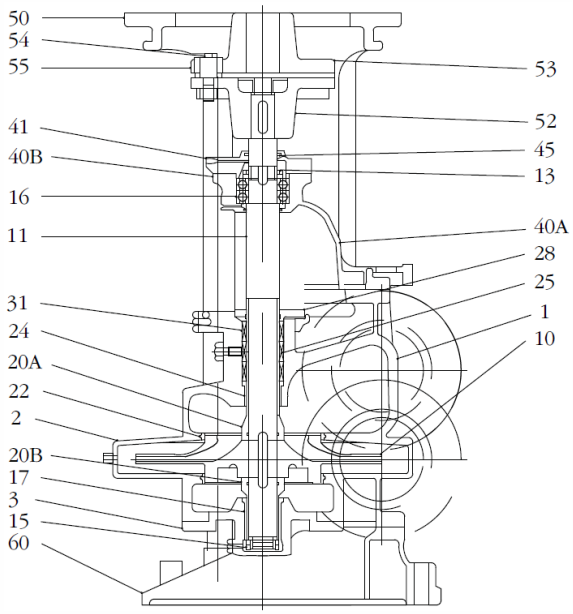

ТИП БВН-В

ВЕРТИКАЛЬНЫЙ ЦЕНТРОБЕЖНЫЙ НАСОС

Назначение

- ПОЖАРНЫЙ И ТРЮМНЫЙ, БАЛЛАСТНЫЙ НАСОС
- ПОЖАРНЫЙ И ОСУШИТЕЛЬНЫЙ НАСОС
- НАСОС ОХЛАЖДЕНИЯ ПРЕСНОЙ / ЗАБОРТНОЙ ВОДЫ
- ДРУГОЕ

ОСНОВНЫЕ ХАРАКТЕРИСТИКИ

Модель:	БВН-8065	БВН-1080	БВН-90С	БВН-180С	БВН-250С	БВН-300С	БВН-400С
об/мин	1450 ~ 3450						
Всасывающее отверстие (мм)	80	100	100	150	250	300	400
Выходное отверстие (мм)	60	80	80	150	250	300	400
Уплотнение сальниковой коробки	ТОРЦЕВОЕ УПЛОТНЕНИЕ						
Вес ГК (БК) (кг)	160 (190)	170 (200)	190 (200)	220 (260)	430 (520)	580 (700)	780 (980)

Чертеж БВН-В в разрезе

№#	НАИМЕНОВАНИЕ ДЕТАЛИ	КОЛ-ВО.	КЛАСС МАТЕРИАЛА	№#	НАИМЕНОВАНИЕ ДЕТАЛИ	КОЛ-ВО.	КЛАСС МАТЕРИАЛА
1	КОРПУС	1	GC20	204	ВТУЛКА ЗАЩИТНАЯ	1	
3	РАБОЧЕЕ КОЛЕСО	1	BC6	301	МУФТА ЭЛЕКТРОДВИГАТЕЛЯ	1	GC20
10	КРЫШКА КОРПУСА	1	GC20	302	МУФТА НАСОСА	1	GC20
20	УПОРНОЕ КОЛЬЦО	1	BC6	305	СОЕДИНИТЕЛЬНЫЙ БОЛТ	1 ком.	SUS
21	УПОРНОЕ КОЛЬЦО	1	BC6	402	КРОВАТЬ НАСОСА	1	GC20
50	УПЛОТНИТЕЛЬНОЕ КОЛЬЦО	1	РЕЗИНА	403	ФОНАРЬ	1	GC20
101	ВАЛ	1	STS304	501	ТОРЦЕВОЕ УПЛОТНЕНИЕ.	1 ком.	
103	ШПОНКА РАБОЧЕГО КОЛЕСА	1	STS304	504	КРЫШКА ТОРЦЕВОГО УПЛОТНЕНИЯ	1	SUS
104	ШПОНКА МУФТЫ	1	SM45C				
120	ГАЙКА РАБОЧЕГО КОЛЕСА	1	STS304				
124	ШАЙБА РАБОЧЕГО КОЛЕСА	1	STS304				

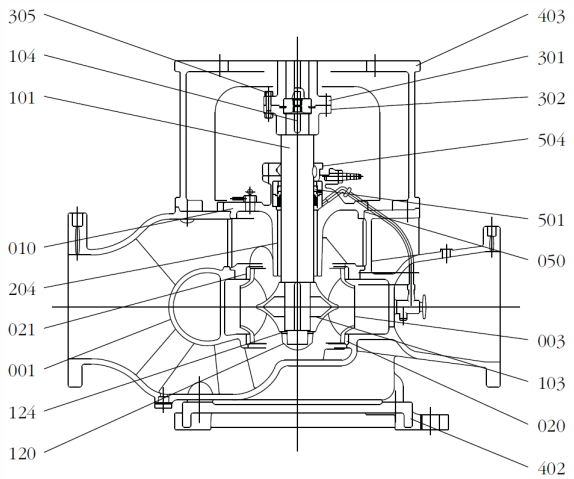

ТИП БВН-С

ВЕРТИКАЛЬНЫЙ ДВУХСТУПЕНЧАТЫЙ ЦЕНТРОБЕЖНЫЙ НАСОС

Назначение

- ПОЖАРНЫЙ И ТРЮМНЫЙ НАСОС
- НАСОС ПРЕСНОЙ / ЗАБОРТНОЙ ВОДЫ
- ДРУГОЕ

ОСНОВНЫЕ ХАРАКТЕРИСТИКИ

Модель:	БВН-130В	БВН-170В	БВН-200С
об/мин	1450 ~ 1750		
Всасывающее отверстие (мм)	100	150	200
Выходное отверстие (мм)	100	150	200
Уплотнение сальниковой коробки	САЛЬНИКОВАЯ НАБИВКА или ТОРЦЕВОЕ УПЛОТНЕНИЕ		
Вес ГК (БК) (кг)	320 (410)	580 (700)	810 (1000)

Чертеж БВН-С в разрезе

№#	НАИМЕНОВАНИЕ ДЕТАЛИ	КОЛ-ВО.	КЛАСС МАТЕРИАЛА	№#	НАИМЕНОВАНИЕ ДЕТАЛИ	КОЛ-ВО.	КЛАСС МАТЕРИАЛА
1	КОРПУС	1	GC20	152	ШАЙБА ПОДШИПНИКА	1	SS41
2	КРЫШКА КОРПУСА	1	GC20	201	ПОДШИПНИК ШАРИКОВЫЙ	1 ком.	
3	РАБОЧЕЕ КОЛЕСО	1	BC6	203	УПОРНЫЙ ПОДШИПНИК	1	BC6
4	РАБОЧЕЕ КОЛЕСО	1	BC6	205	КОРПУС ПОДШИПНИКА	1	GC20
7	ТОРЦЕВАЯ КРЫШКА	1	GC20	208	КРЫШКА ПОДШИПНИКА	1	GC20
20	УПОРНОЕ КОЛЬЦО	2	BC6	302	МУФТА	1 ком.	GC20
22	ВТУЛКА УПОРНАЯ	1	BC6	304	СОЕДИНИТЕЛЬНОЕ КОЛЬЦО	1 ком.	
101	ВАЛ	1	STS304	305	СОЕДИНИТЕЛЬНЫЙ БОЛТ И ГАЙКА	1 ком.	SS4
103	ШПОНКА РАБОЧЕГО КОЛЕСА	1	STS304	402	НАСОСНЫЙ ФУНДАМЕНТ	1	GC20
104	СОЕДИНИТЕЛЬНАЯ ШПОНКА	1	SM45S	403	ФОНАРЬ	1	GC20
105	ВТУЛКА ВАЛА ВЕРХ	1	STS304	501	САЛЬНИКОВОЕ УПЛОТНЕНИЕ	1 ком.	МЕТАЛЛ / ГРАФИТ
106	ВТУЛКА ОПОРЫ ВАЛА	1	STS304	504	КРЫШКА САЛЬНИКА	1	BC6
127	НАКЛАДНАЯ ГАЙКА	2	HBsB2				
150	ГАЙКА ПОДШИПНИКА	1	SS41				

* ОПЦИЯ: ТОРЦЕВОЕ УПЛОТНЕНИЕ

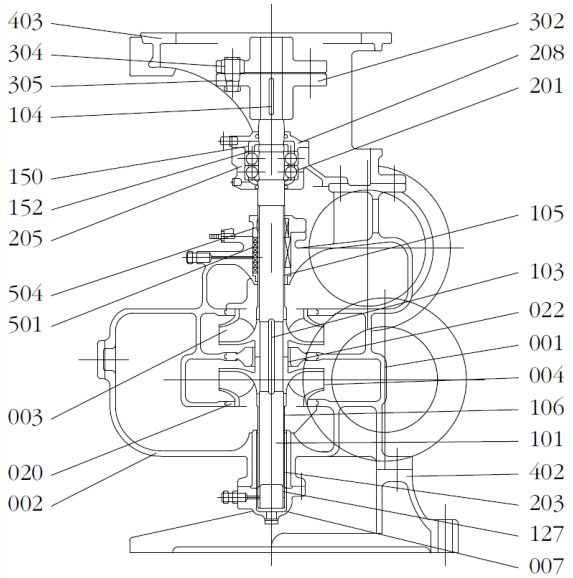

ТИП БЦН

ГОРИЗОНТАЛЬНЫЙ ЦЕНТРОБЕЖНЫЙ НАСОС

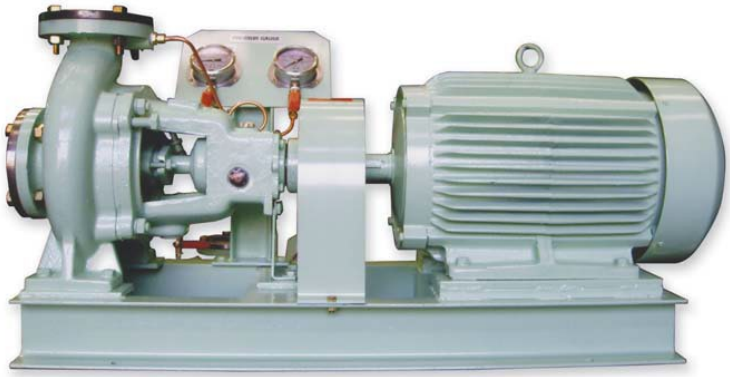

Назначение

- ПОЖАРНЫЙ НАСОС
- НАСОС ОХЛАЖДЕНИЯ ПРЕСНОЙ / ЗАБОРТНОЙ ВОДЫ
- БАЛЛАСТНЫЙ НАСОС
- НАСОС ОХЛАЖДЕНИЯ КОНДЕНСАТА
- ДРУГИЕ

ОСНОВНЫЕ ХАРАКТЕРИСТИКИ

Модель:	БЦН-40	БЦН-50	БЦН-5040	БЦН-65	БЦН-6550	БЦН-80	БЦН-8065	БЦН-100	БЦН-1080	БЦН-125	БЦН-150	БЦН-200	БЦН-250
об/мин	1450 ~ 3450												
Всасывающее отверстие (мм)	40	50	50	65	65	80	80	100	100	125	150	200	250
Выходное отверстие (мм)	32	50	40	65	50	80	65	100	80	100	125	150	200
Уплотнение сальниковой коробки	САЛЬНИКОВАЯ НАБИВКА или ТОРЦЕВОЕ УПЛОТНЕНИЕ												
Вес ГК (БК) (кг)	45 (68)	55 (77)	52 (75)	64 (85)	60 (80)	67 (90)	65 (90)	72 (100)	74 (98)	98 (125)	149 (195)	260 (350)	370 (510)

Чертеж БЦН в разрезе

№#	НАИМЕНОВАНИЕ ДЕТАЛИ	КОЛ-ВО.	КЛАСС МАТЕРИАЛА	№#	НАИМЕНОВАНИЕ ДЕТАЛИ	КОЛ-ВО.	КЛАСС МАТЕРИАЛА
1	КОРПУС	1	GC20	170	ЗАЩИТНОЕ КОЛЬЦО	1	РЕЗИНА
2	КРЫШКА КОРПУСА	1	GC20	201	ШАРИКОВЫЙ ПОДШИПНИК	1	STB2
3	РАБОЧЕЕ КОЛЕСО	1	BC6	202	ШАРИКОВЫЙ ПОДШИПНИК	1	STB2
20	УПОРНОЕ КОЛЬЦО	1	BC6	205	КОРПУС ПОДШИПНИКА	1	GC20
50	УПЛОТНИТЕЛЬНОЕ КОЛЬЦО	1	РЕЗИНА	206	КРЫШКА ПОДШИПНИКА	1	GC20
101	ВАЛ	1	STS304	302	МУФТА	1 ком.	GC20
103	ШПОНКА РАБОЧЕГО КОЛЕСА	1	STS304	501	САЛЬНИКОВОЕ УПЛОТНЕНИЕ	1 ком.	МЕТАЛЛ / ГРАФИТ
104	СОЕДИНИТЕЛЬНАЯ ШПОНКА	1	SM45C	504	КРЫШКА САЛЬНИКА	1	GC20
120	ГАЙКА РАБОЧЕГО КОЛЕСА	1	STS304				
124	ШАЙБА РАБОЧЕГО КОЛЕСА	1	STS304				

* ОПЦИЯ: ТОРЦЕВОЕ УПЛОТНЕНИЕ, МАСЛЯНАЯ ВАННА

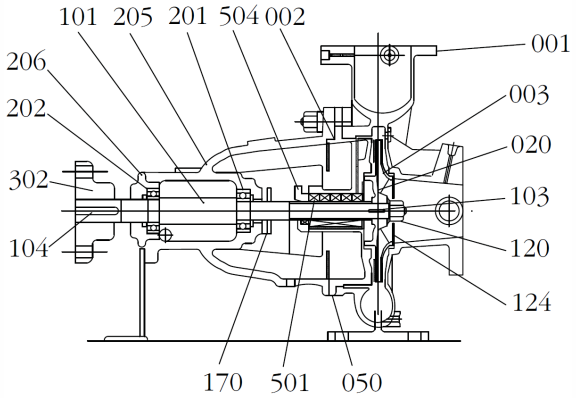

ТИП БЦНк

ГОРИЗОНТАЛЬНЫЙ ЦЕНТРОБЕЖНЫЙ НАСОС

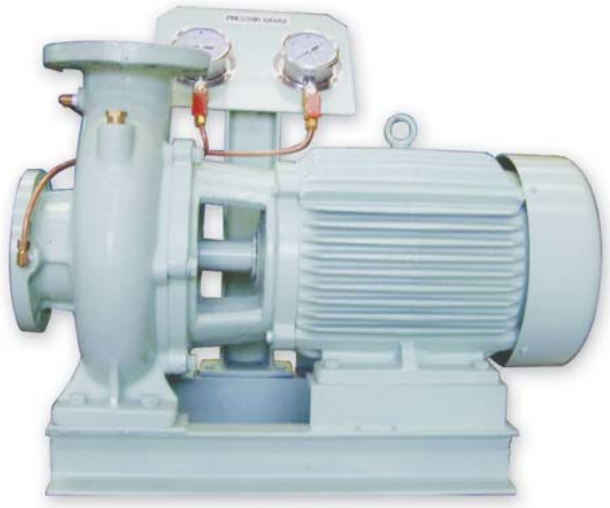

Назначение

- ПОЖАРНЫЙ НАСОС
- НАСОС ОХЛАЖДЕНИЯ ПРЕСНОЙ / ЗАБОРТНОЙ ВОДЫ
- БАЛЛАСТНЫЙ НАСОС
- НАСОС ОХЛАЖДЕНИЯ КОНДЕНСАТА
- ДРУГИЕ

ОСНОВНЫЕ ХАРАКТЕРИСТИКИ

Модель:	БЦНк-32	БЦНк-40	БЦНк-5040	БЦНк-50	БЦНк-6550	БЦНк-65	БЦНк-8065	БЦНк-80	БЦНк-1080	БЦНк-100	БЦНк-125	БЦНк-150
об/мин	1450 ~ 3450											
Всасывающее отверстие (мм)	32	40	60	50	65	65	80	80	100	100	125	150
Выходное отверстие (мм)	20	32	40	50	50	65	65	80	80	100	100	125
Уплотнение сальниковой коробки	ТОРЦЕВОЕ УПЛОТНЕНИЕ											
Вес ГК (БК) (кг)	28	45 (65)	48 (68)	50 (70)	70 (90)	77 (95)	77 (95)	80 (105)	95 (120)	98 (130)	130 (165)	180 (220)

Чертеж БЦНк в разрезе

№#	НАИМЕНОВАНИЕ ДЕТАЛИ	КОЛ-ВО.	КЛАСС МАТЕРИАЛА	№#	НАИМЕНОВАНИЕ ДЕТАЛИ	КОЛ-ВО.	КЛАСС МАТЕРИАЛА
1	КОРПУС	1	GC20	205	ФОНАРЬ	1	GC20
2	КРЫШКА КОРПУСА	1	GC20	520	ТОРЦЕВОЕ УПЛОТНЕНИЕ	1	
3	РАБОЧЕЕ КОЛЕСО	1	BC6				
20	УПОРНОЕ КОЛЬЦО	2	BC6				
50	УПЛОТНИТЕЛЬНОЕ КОЛЬЦО КОРПУСА	1	РЕЗИНА				
101	ВАЛ ДВИГАТЕЛЯ	1	STS304				
103	ШПОНКА РАБОЧЕГО КОЛЕСА	1	STS304				
120	ГАЙКА РАБОЧЕГО КОЛЕСА	1	STS304				
124	ШАЙБА РАБОЧЕГО КОЛЕСА	1	STS304				

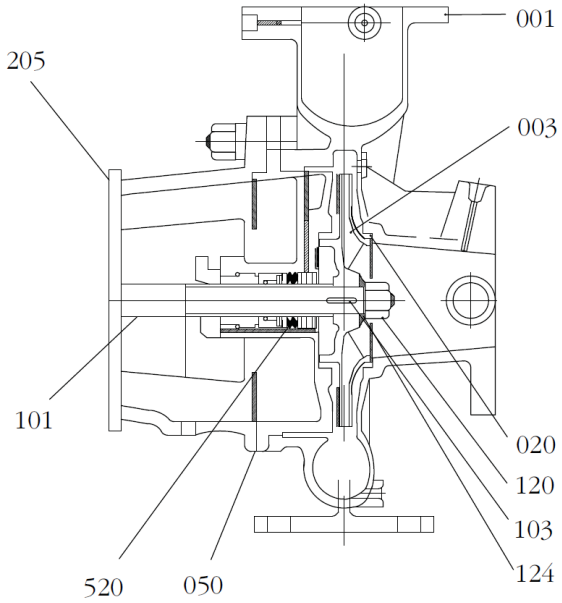

ТИП БЦСН-А

ГОРИЗОНТАЛЬНЫЙ (САМОВСАСЫВАЮЩИЙ) ЦЕНТРОБЕЖНЫЙ НАСОС

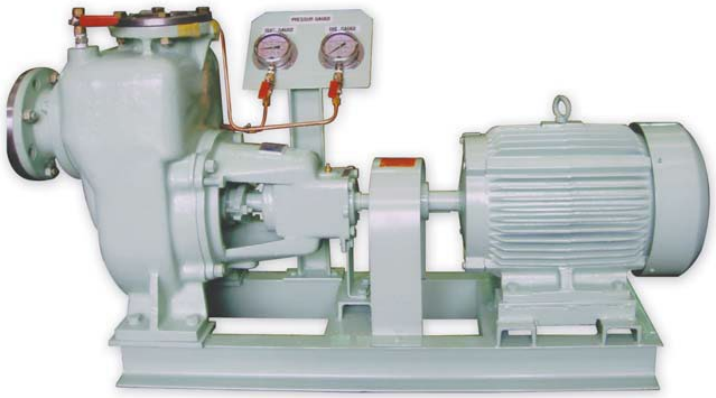

Назначение

- ПОЖАРНЫЙ И ТРЮМНЫЙ, БАЛЛАСТНЫЙ НАСОС
- НАСОС ОХЛАЖДЕНИЯ ПРЕСНОЙ / ЗАБОРТНОЙ ВОДЫ
- ДРУГИЕ

ОСНОВНЫЕ ХАРАКТЕРИСТИКИ

Модель:	БЦСН-40А	БЦСН-50С	БЦСН-65С	БЦСН-80С	БЦСН-100С	БЦСН-125С	БЦСН-150С	БЦСН-200С
об/мин	1450 ~ 1750							
Всасывающее отверстие (мм)	40	50	65	80	100	125	150	200
Выходное отверстие (мм)	32	40	50	65	80	100	125	200
Уплотнение сальниковой коробки	САЛЬНИКОВАЯ НАБИВКА или ТОРЦЕВОЕ УПЛОТНЕНИЕ							
Вес ГК (БК) (кг)	30 (40)	50 (62)	65 (80)	98 (120)	110 (140)	160 (200)	185 (250)	240 (350)

Чертеж БЦСН-А в разрезе

№#	НАИМЕНОВАНИЕ ДЕТАЛИ	КОЛ-ВО.	КЛАСС МАТЕРИАЛА	№#	НАИМЕНОВАНИЕ ДЕТАЛИ	КОЛ-ВО.	КЛАСС МАТЕРИАЛА
1	КОРПУС	1	GC20	170	ЗАЩИТНОЕ КОЛЬЦО	1	РЕЗИНА
2	КРЫШКА КОРПУСА	1	GC20	201	ШАРИКОВЫЙ ПОДШИПНИК	1	STB2
3	РАБОЧЕЕ КОЛЕСО	1	BC6	202	ШАРИКОВЫЙ ПОДШИПНИК	1	STB2
20	УПОРНОЕ КОЛЬЦО	1	BC6	205	КОРПУС ПОДШИПНИКА	1	GC20
50	УПЛОТНИТЕЛЬНОЕ КОЛЬЦО	1	РЕЗИНА	209	КРЫШКА ПОДШИПНИКА	1	GC20
101	ВАЛ	1	STS304	302	МУФТА	1 ком.	GC20
103	ШПОНКА РАБОЧЕГО КОЛЕСА	1	STS304	406	ОПОРА НАСОСА	1	GC20
104	СОЕДИНИТЕЛЬНАЯ ШПОНКА	1	SM45C	501	САЛЬНИКОВОЕ УПЛОТНЕНИЕ	1 ком.	МЕТАЛЛ / ГРАФИТ
105	РУКАВ	1	STS304	504	КРЫШКА САЛЬНИКА	1	BC6
120	ГАЙКА РАБОЧЕГО КОЛЕСА	1	STS304	505	ОБРАТНЫЙ КЛАПАН	1	РЕЗИНА
124	ШАЙБА РАБОЧЕГО КОЛЕСА	1	STS304				

* ОПЦИЯ: ТОРЦЕВОЕ УПЛОТНЕНИЕ, МАСЛЯНАЯ ВАННА

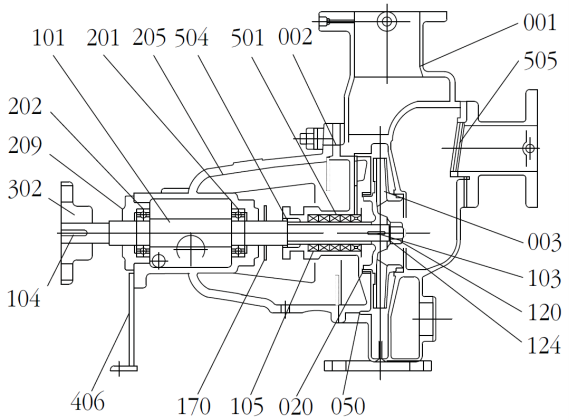

ТИП БЦСН-В

ГОРИЗОНТАЛЬНЫЙ (САМОВСАСЫВАЮЩИЙ) ЦЕНТРОБЕЖНЫЙ НАСОС

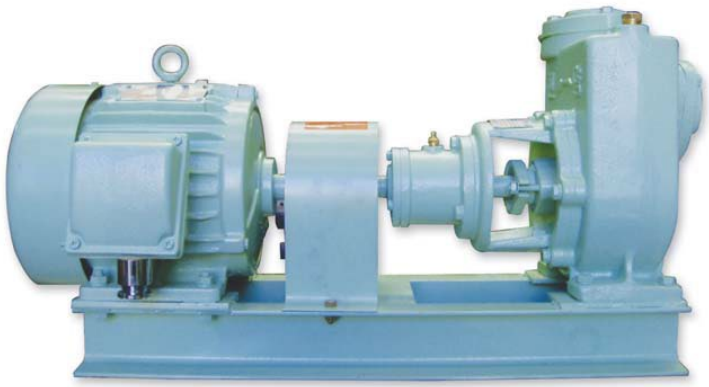

Назначение

- ТРЮМНЫЙ И БАЛЛАСТНЫЙ НАСОС
- НАСОС ДЛЯ СТОЧНЫХ ВОД
- ДРУГИЕ

ОСНОВНЫЕ ХАРАКТЕРИСТИКИ

Модель:	БЦСН-50В	БЦСН-65В	БЦСН-80В	БЦСН-100В
об/мин	1450 ~ 1750			
Всасывающее отверстие (мм)	50	65	80	100
Выходное отверстие (мм)	50	65	80	100
Уплотнение сальниковой коробки	САЛЬНИКОВОЕ УПЛОТНЕНИЕ			
Вес ГК (БК) (кг)	45 (60)	58 (75)	65 (82)	95 (130)

Чертеж БЦСН-В в разрезе

№#	НАИМЕНОВАНИЕ ДЕТАЛИ	КОЛ-ВО.	КЛАСС МАТЕРИАЛА	№#	НАИМЕНОВАНИЕ ДЕТАЛИ	КОЛ-ВО.	КЛАСС МАТЕРИАЛА
1	КОРПУС	1	GC20	170	ЗАЩИТНОЕ КОЛЬЦО	1	РЕЗИНА
2	КРЫШКА КОРПУСА	1	GC20	201	ШАРИКОВЫЙ ПОДШИПНИК	1	STB2
3	РАБОЧЕЕ КОЛЕСО	1	BC6	202	ШАРИКОВЫЙ ПОДШИПНИК	1	STB2
20	УПОРНОЕ КОЛЬЦО	1	BC6	205	КОРПУС ПОДШИПНИКА	1	GC20
50	УПЛОТНИТЕЛЬНОЕ КОЛЬЦО	1	РЕЗИНА	209	КРЫШКА ПОДШИПНИКА	1	GC20
101	ВАЛ	1	STS304	302	МУФТА	1 ком.	GC20
103	ШПОНКА РАБОЧЕГО КОЛЕСА	1	STS304	406	ОПОРА НАСОСА	1	GC20
104	СОЕДИНИТЕЛЬНАЯ ШПОНКА	1	SM45C	501	САЛЬНИКОВОЕ УПЛОТНЕНИЕ	1 ком.	МЕТАЛЛ / ГРАФИТ
105	РУКАВ	1	STS304	504	КРЫШКА САЛЬНИКА	1	BC6
120	ГАЙКА РАБОЧЕГО КОЛЕСА	1	STS304	505	ОБРАТНЫЙ КЛАПАН	1	РЕЗИНА
124	ШАЙБА РАБОЧЕГО КОЛЕСА	1	STS304				

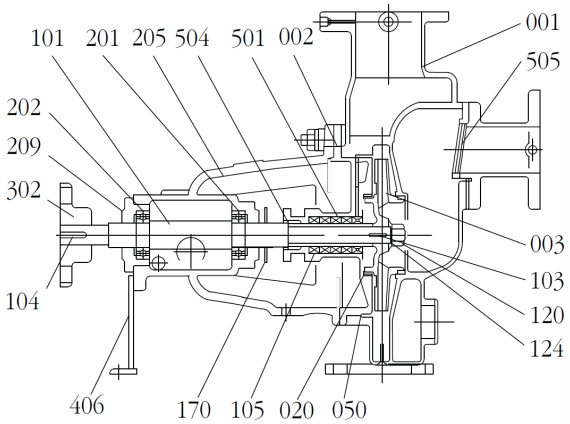

ТИП БШН

ГОРИЗОНТАЛЬНЫЙ ШЕСТЕРЕННЫЙ НАСОС

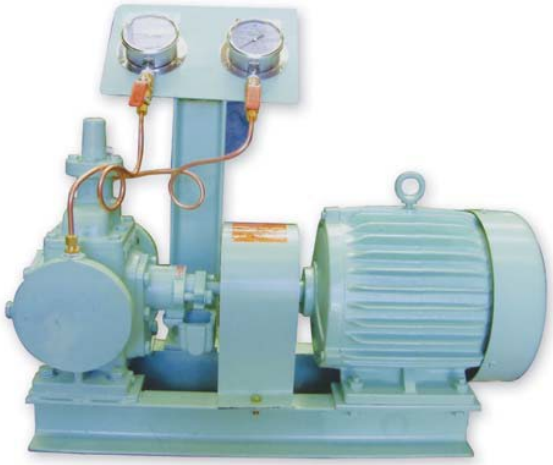

Назначение

- ТОПЛ. / МАСЛО ПЕРЕКАЧИВАЮЩИЙ НАСОС
- НАСОС ПОДАЧИ ТОПЛИВА / МАСЛА для ГД и ВДГ
- МАСЛОПЕРЕКАЧИВАЮЩИЙ НАСОС для ГД и ВДГ
- ДРУГИЕ

ОСНОВНЫЕ ХАРАКТЕРИСТИКИ

Модель:	БШН-2	БШН-3	БШН-5	БШН-10	БШН-15	БШН-20	БШН-30
об/мин	900 ~ 1750						
Всасывающее отверстие (мм)	25	32	40	50	65	80	80
Выходное отверстие (мм)	25	32	40	50	65	80	80
Уплотнение сальниковой коробки	ТОРЦЕВОЕ УПЛОТНЕНИЕ						
Вес ГК (БК) (кг)	13	16	25	35	45	65	70

Чертеж БШН в разрезе

№#	НАИМЕНОВАНИЕ ДЕТАЛИ	КОЛ-ВО.	КЛАСС МАТЕРИАЛА	№#	НАИМЕНОВАНИЕ ДЕТАЛИ	КОЛ-ВО.	КЛАСС МАТЕРИАЛА
101.1	КОРПУС НАСОСА	1	СЧ20	761.1	КОРПУС КЛАПАНА	1	СЧ20
166.1	БОКОВАЯ КРЫШКА (ВНУТРЕННЯЯ)	1	СЧ20	762.1	КРЫШКА КЛАПАНА	1	СЧ20
167.1	БОКОВАЯ КРЫШКА (НАРУЖНАЯ)	1	СЧ20	763.1	ПРЕДОХРАНИТЕЛЬНЫЙ КЛАПАН	1	СТАЛЬ
201.1	ШЕСТЕРЕНКА	2	СТАЛЬ	764.1	СЕДЛО КЛАПАНА	1	БРОНЗА
220.1	ПРИВОДНОЙ ВАЛ	1	СТАЛЬ	765.1	ПРУЖИНА КЛАПАНА	1	СТАЛЬ
221.1	ВЕДОМЫЙ ВАЛ	1	СТАЛЬ	766.1	ДЕРЖАТЕЛЬ ПРУЖИНЫ	1	СТАЛЬ
370.1	СКОЛЬЗЯЩИЙ ПОДШИПНИК	3	БРОНЗА	767.1	КОЛПАЧОК КЛАПАНА	1	СЧ20
370.2	СКОЛЬЗЯЩИЙ ПОДШИПНИК	1	БРОНЗА	861.1	ПОЛУМУФТА	1	СЧ20
400.1	ПРОКЛАДКА	2	МБЕ КАРТОН	916.1	РЕГУЛИРОВОЧНЫЙ ВИНТ	1	СТАЛЬ
400.2	ПРОКЛАДКА	1	МБЕ КАРТОН	940.1	ШПОНКА ПРИВОДНОГО ВАЛА	1	СТАЛЬ
400.3	ПРОКЛАДКА	1	МБЕ КАРТОН	940.2	ШПОНКА ВЕДОМОГО ВАЛА	1	СТАЛЬ
400.4	ПРОКЛАДКА	1	ПАРАНИТ	940.3	СОЕДИНИТЕЛЬНАЯ ШПОНКА	1	СТАЛЬ
400.5	ПРОКЛАДКА	1	ПАРАНИТ				
433.1	ТОРЦЕВОЕ УПЛОТНЕНИЕ	1					
471.1	УПЛОТНИТЕЛЬНАЯ КРЫШКА	1	СТАЛЬ				

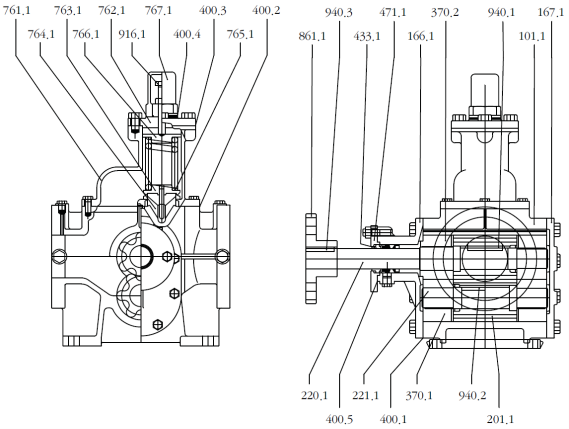

ТИП БСЦН

ГОРИЗОНТАЛЬНЫЙ СЕКЦИОННЫЙ ЦЕНТРОБЕЖНЫЙ НАСОС

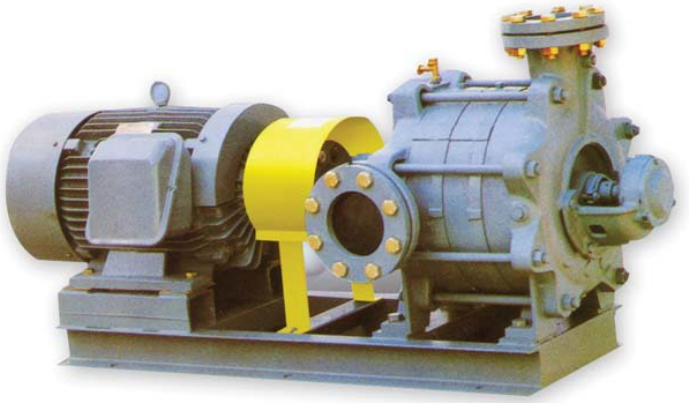

Назначение

- ПОЖАРНЫЙ НАСОС
- ПИТАТЕЛЬНЫЙ НАСОС КОТЛА
- НАСОС ПРЕСНОЙ / ЗАБОРТНОЙ ВОДЫ
- ДРУГИЕ

ОСНОВНЫЕ ХАРАКТЕРИСТИКИ

Модель:	БСЦН-32	БСЦН-40	БСЦН-50	БСЦН-65	БСЦН-80	БСЦН-100	БСЦН-125	БСЦН-150
об/мин	1450 ~ 3450							
Всасывающее отверстие (мм)	50	50	65	80	100	125	150	200
Выходное отверстие (мм)	32	40	50	65	80	100	125	150
Уплотнение сальниковой коробки	САЛЬНИКОВАЯ НАБИВКА или ТОРЦЕВОЕ УПЛОТНЕНИЕ							

Чертеж БСЦН в разрезе

№#	НАИМЕНОВАНИЕ ДЕТАЛИ	КОЛ-ВО.	КЛАСС МАТЕРИАЛА	№#	НАИМЕНОВАНИЕ ДЕТАЛИ	КОЛ-ВО.	КЛАСС МАТЕРИАЛА
1-1	ВСАСЫВАЮЩИЙ КОРПУС	1	GC200	38	РУКАВ УПЛОТНИТЕЛЬНОЕ КОЛЬЦО	1	NBR
1-2	ВЫПУСКНОЙ КОРПУС	1	GC200	40	ДЕФЛЕКТОР	3	NBR
1-3	СРЕДНИЙ КОРПУС	S-1	GC200	46	СОЕДИНИТЕЛЬНАЯ ШПОНКА	1	SM45C
2	РАБОЧЕЕ КОЛЕСО	S	BC6	66	ГАЙКА ВАЛА	1	BC6
6	ВАЛ	1	SUS	69	СТОПОРНАЯ ШАЙБА	2	SS440
7	КОЛЬЦО КОРПУСА	2+(S-1)*2	BC6	71	АДАПТЕР	1	SM45C
13	САЛЬНИКОВОЕ УПЛОТНЕНИЕ	8	TEFLON	73	УПЛОТНИТЕЛЬНОЕ КОЛЬЦО КОРПУСА	S	NBR
14	РУКАВ	2	STS304	76	ШПОНКА АДАПТЕРА	1	SM45C
16	ШАРИКОВЫЙ ПОДШИПНИК	2	STB2	*89	ТОРЦЕВОЕ УПЛОТНЕНИЕ	2	
17	КРЫШКА САЛЬНИКА	2	GC200	127	ТРУБКА ПЕРЕХОДНАЯ	1	C1100T
19	КОРПУС ПОДШИПНИКА	2	GC200	*301	М/УПЛОТНИТЕЛЬНАЯ КРЫШКА	2	BC6
22	СТОПОРНАЯ ГАЙКА	2	SM30C	302	БОЛТ САЛЬНИКА	4	STS304
29	ПРОСТАВОЧНОЕ КОЛЬЦО	2	HBsC1	305	ШЕСТИГРАННАЯ ГАЙКА	4	C3602BD
32	ШПОНКА РАБОЧЕГО КОЛЕСА	S	SUS	306	СТЯЖНОЙ БОЛТ	8	SUS
35	КРЫШКА ПОДШИПНИКА	4	GC200	307	СМАЗКА МУФТЫ	1	SS400

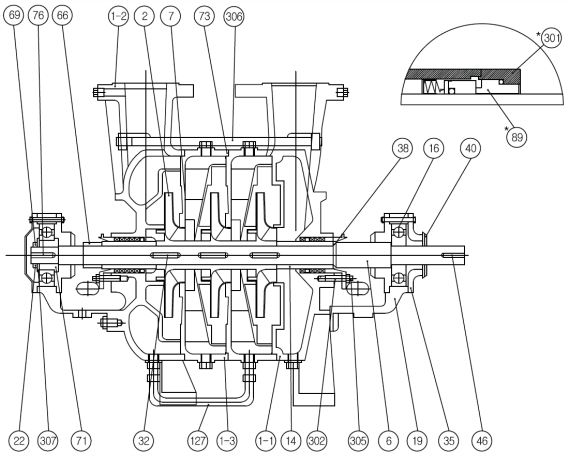

ТИП БЭВН

ВИНТОВОЙ НАСОС

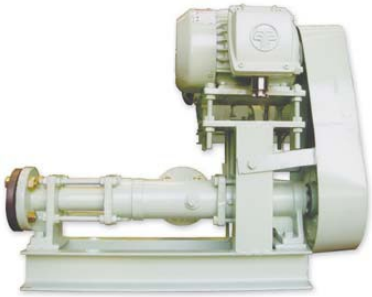

Назначение

- ТРЮМНЫЙ НАСОС
- ШЛАМОВЫЙ НАСОС
- НАСОС ДЛЯ СТОЧНЫХ ВОД
- ДРУГИЕ

ОСНОВНЫЕ ХАРАКТЕРИСТИКИ

Модель:	БЭВН30-1	БЭВН40-1	БЭВН50-1	БЭВН60-1	БЭВН80-1	БЭВН100-1
об/мин	300 ~ 900					
Всасывающее отверстие (мм)	50	65	80	100	125	150
Выходное отверстие (мм)	50	65	80	100	125	150
Уплотнение сальниковой коробки	ТОРЦЕВОЕ УПЛОТНЕНИЕ					
Вес ГК (БК) (кг)	117	200	250	340	340	750

ВАКУУМНЫЙ НАСОС

Назначение

- ВАКУУМНЫЙ НАСОС

№#	НАИМЕНОВАНИЕ ДЕТАЛИ	КОЛ-ВО.	КЛАСС МАТЕРИАЛА	№#	НАИМЕНОВАНИЕ ДЕТАЛИ	КОЛ-ВО.	КЛАСС МАТЕРИАЛА
1	СЦЕПЛЕНИЕ	1	SS400	20C	УПЛОТНИТЕЛЬНОЕ КОЛЬЦО	1	
2	ЦЕПЬ	1	SS400	20D	УПЛОТНИТЕЛЬНОЕ КОЛЬЦО	1	
3	КОНТРОЛЬНЫЙ ШТИФТ	1	SS400	21	БОКОВАЯ ПЛАСТИНА	1	BC6
4	ФРИКЦИОННЫЙ ШКИВ	1	FC250	22	СТОПОРНАЯ ШАЙБА	1	SUS304
5	ОБЛИЦОВКА СЦЕПЛЕНИЯ	1		23	RUNNER NUT	1	C3712BD
6A	СТОПОРНОЕ КОЛЬЦО	1	SK5	24	КРЫШКА КОРПУСА	1	BC6
6B	СТОПОРНОЕ КОЛЬЦО	1	SK5	25	AUTO. ШПИНДЕЛЬ КЛАПАНА	1	C6782BD
7	ШАРИКОВЫЙ ПОДШИПНИК	1		26	AUTO. КРЫШКА КЛАПАНА	1	BC6
8	ДЕРЖАТЕЛЬ ПОДШИПНИКА	1	SS400	27	СТОПОРНАЯ ШАЙБА	1	SWRH62
9	ШПЛИНТ	3	SS400	28	ГАЙКА	1	C3712BD
10	CONNECTING PIECE	1	FC250	29	AUTO. КЛАПАН	1	BC6
11	КОРПУС ПОДШИПНИКА КРЫШКА	1	FC250	30	НАПРАВЛЯЮЩАЯ ПРУЖИНЫ	1	C3712BD
12	ШАРИКОВЫЙ ПОДШИПНИК	2		31	AUTO. КЛАПАН ЦИЛИНДРА	1	BC6
13	ВАЛ	1	SUS304	32	ГАЙКА	1	C3712BD
14	ПРОСТАВКА	1	STKM13A	33	РЕГУЛИРОВОЧНЫЙ ШПИНДЕЛЬ	1	C3712BD
15	КОРПУС ПОДШИПНИКА	1	FC250	34	AUTO. ПРУЖИНА КЛАПАНА	1	SUS304
16	МАСЛЯНОЕ УПЛОТНЕНИЕ	2		35S	AUTO. ВОЗДУШНЫЙ КЛАПАН В КОМПЛЕКТЕ	1 ком.	BC6
17	LINER	1		36	ПРУЖИНА КЛАПАНА	1	C5212W
18	КОРПУС	1	BC6	37	ОТДЕЛЬНЫЙ РЕЗЕРВУАР	1	SGP
19	БЕГУНОК	1	BC6	K4	ШПОНКА МУФТЫ	1	SUS304
20A	УПЛОТНИТЕЛЬНОЕ КОЛЬЦО	1		K19	ШПОНКА БЕГУНКА	1	SUS304
20B	УПЛОТНИТЕЛЬНОЕ КОЛЬЦО	2					

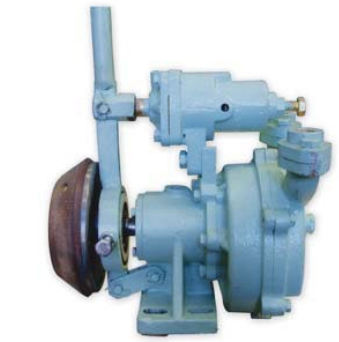

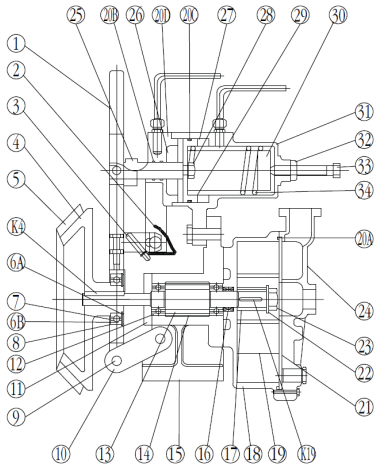

ЗАПАСНЫЕ ЧАСТИ ДЛЯ ЦЕНТРОБЕЖНЫХ НАСОСОВ

- ВАЛ, ТОРЦОВОЕ УПЛОТНЕНИЕ, ЗАЩИТНАЯ ВТУЛКА, РАБОЧЕЕ КОЛЕСО
- ДРУГИЕ

БШлН / БШН / БЦНк

ГОРИЗОНТАЛЬНЫЙ ОДНОСТУПЕНЧАТЫЙ ЦЕНТРОБЕЖНЫЙ НАСОС

ТИП БШлН-40

- НАСОС ПЕРЕКАЧИВАНИЯ МАСЛА
- ТРЮМНЫЙ И КАНАЛИЗАЦИОННЫЙ НАСОС
- РЕЗИНОВОЕ РАБОЧЕЕ КОЛЕСО

ТИП БШН-100А

- ТОПЛ. / МАСЛО ПЕРЕКАЧИВАЮЩИЙ НАСОС
- НАСОС ПОДАЧИ ТОПЛИВА / МАСЛА для ГД и ВДГ
- МАСЛОПЕРЕКАЧИВАЮЩИЙ НАСОС для ГД и ВДГ
- ДРУГИЕ

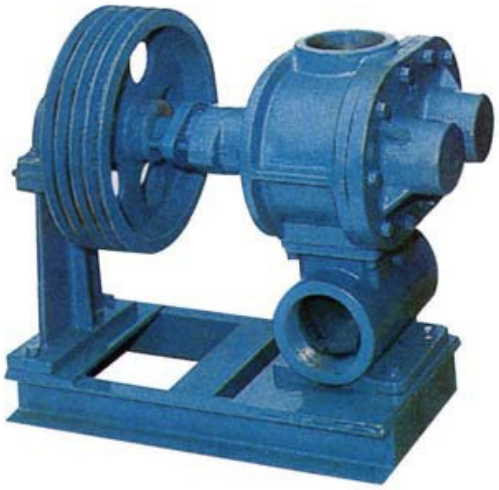

ТИП БЦНк-32

- ПОЖАРНЫЙ НАСОС
- НАСОС ОХЛАЖДЕНИЯ ПРЕСНОЙ / ЗАБОРТНОЙ ВОДЫ
- БАЛЛАСТНЫЙ НАСОС
- НАСОС ОХЛАЖДЕНИЯ КОНДЕНСАТА
- ДРУГИЕ

МУФТА УПРУГАЯ ВТУЛОЧНО-ПАЛЬЦЕВАЯ

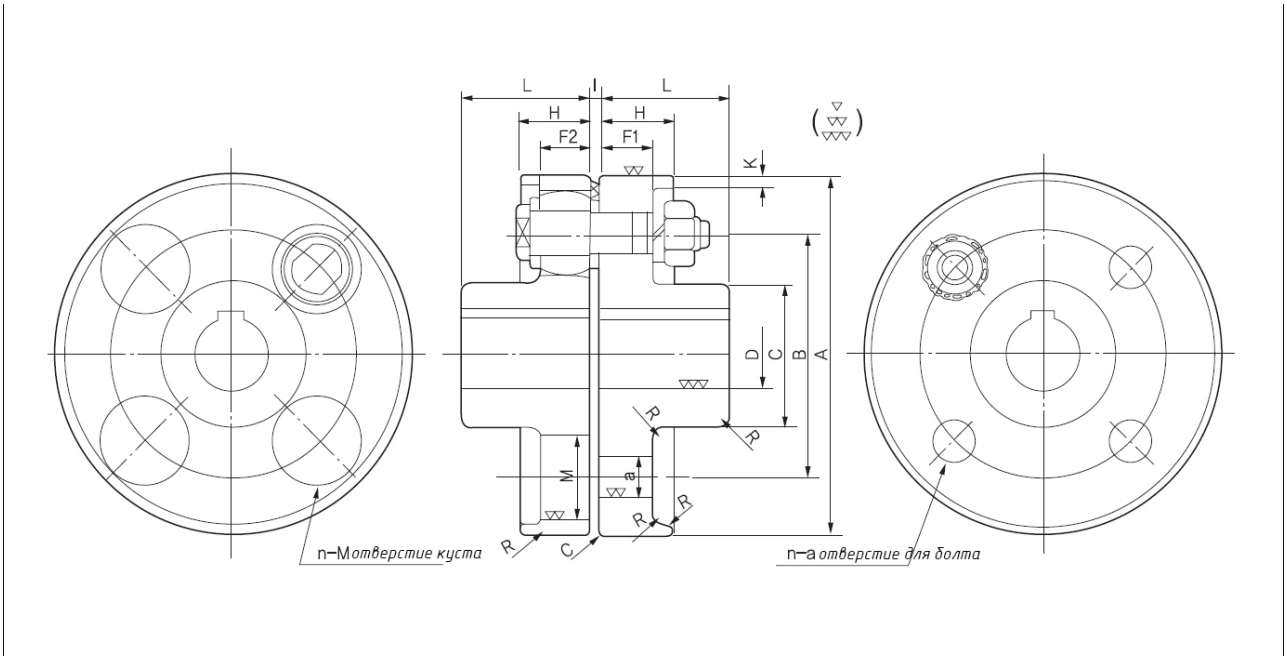

соединение Наружный диаметр A	D		L	C	B	F_1	F_2	H	K	(1) n кол. отв.	a	M	(2) T	Справка		
	максимальная ось Диаметр отверстия	минимальная ось Диаметр отверстия												R (приблизительно)	C (приблизительно)	Болт Поле отрисовки
90	18	-	28	35.5	60	14	14	20	4	4	8	19	3	2	1	50
100	22	-	35.5	40	67	16	16	22.4	4	4	10	23	3	2	1	56
112	25	16	40	45	75	16	16	22.4	4	4	10	23	3	2	1	56
125	28	18	45	50	85	18	18	25	4	4	14	32	3	2	1	64
140	35	20	50	63	100	18	18	25	4	6	14	32	3	2	1	64
160	45	25	56	80	115	18	18	25	6	8	14	32	3	3	1	64
180	50	28	63	90	132	18	18	25	6	8	14	32	3	3	1	64
200	56	32	71	100	145	22.4	22.4	31.5	6	8	20	41	4	3	1	85
224	63	35	80	112	170	22.4	22.4	31.5	6	8	20	41	4	3	1	85
250	71	40	90	125	180	28	28	40	8	8	25	51	4	4	1	100
280	80	50	100	140	200	28	40	45	8	8	28	57	4	4	1	116
315	90	63	112	160	236	28	40	45	8	10	28	72	4	4	1	116
355	100	71	125	180	250	35.5	56	63	10	8	35.5	72	5	5	1	150
400	110	80	125	200	300	35.5	56	63	10	10	35.5	72	5	5	1	150
450	125	90	140	224	355	35.5	56	63	10	12	35.5	72	5	5	1	150
560	140	100	160	250	450	35.5	56	63	12	14	35.5	72	5	6	1	150
630	160	110	180	280	530	35.5	56	63	12	18	35.5	72	5	6	1	150

* главный. 1, n относится к количеству отверстий для втулок или отверстий для болтов. 2, t - зазор корпуса соединения в собранном виде, соответствующий толщине шайбы чаши соединения.

* примечание. 1. Поле для прорисовки чаши представляет размеры от конца оси. 2. Отверстие для винта, облегчающее снятие шарнира с оси, устанавливается произвольно.

ЧАСТЬ	КОМПОНЕНТ
КОРПУС	KS D 4301 (Металлоизделия Хуэйчжоу) из GC20, KS D 4101 (углерод, литая сталь) из SC 42, KS D 3710 (штамповка из углеродистой стали) из SF 45 или KS D 3752 (Углеродистая сталь для машинной конструкции) из SM 25C